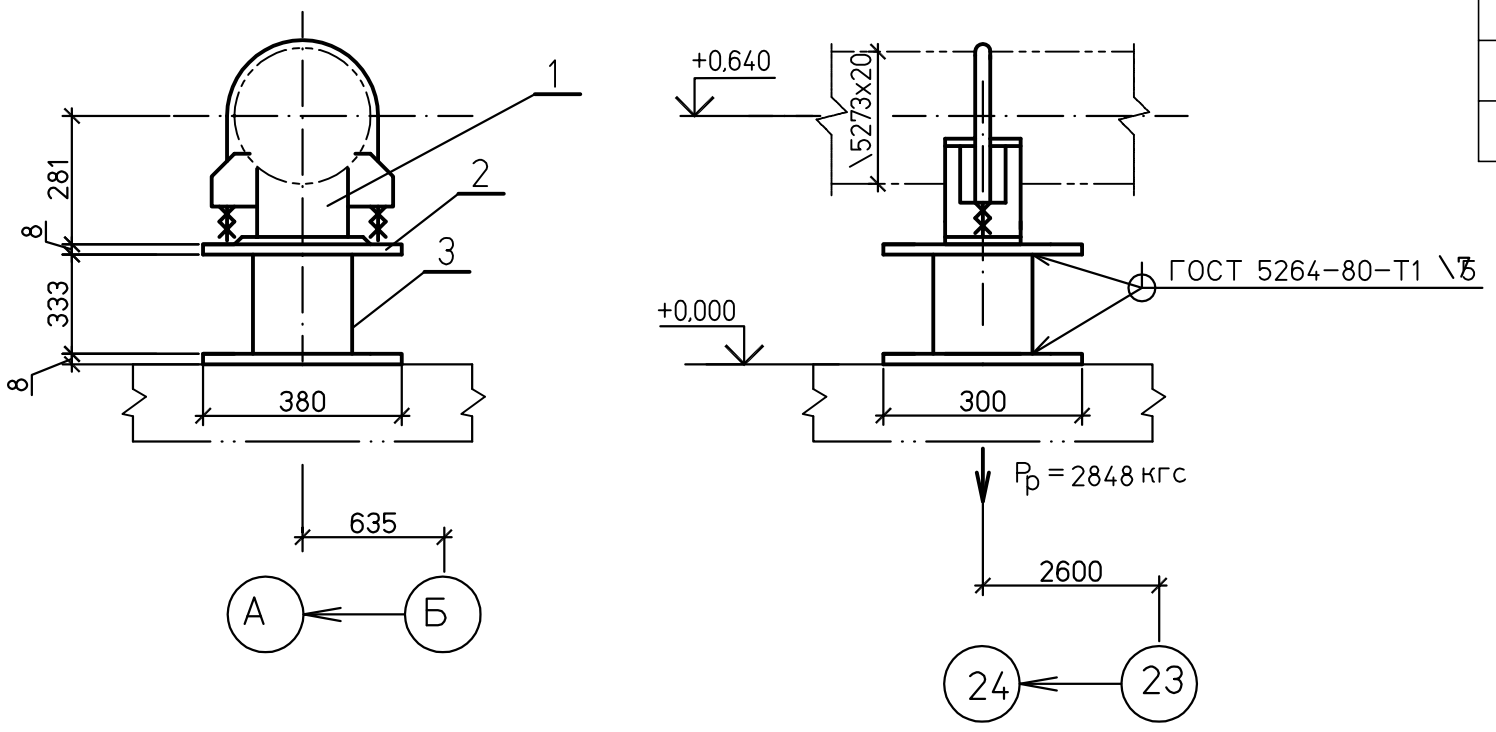

Спецификация деталей

Поз.	Обозначение	Наименование	Кол	Материал	Масса,кг ед.	Масса,кг общ.	Приме-чание
1	18 ОСТ 108.275.29-80	Опора 273	1	Сборный	12,7	12,7	
2	ГОСТ 19903-74	Лист Б-ПН-0 8х300х380	2	Вст3пс2 ГОСТ 14637-89	7,2	14,8	
3	ТУ14-3-190-82	Труба Т 273х8 L=333	1	20 ТУ 14-3-190-82	17,4	17,4	
	ГОСТ 9467-75	Наплавленный металл		Э42А		0,3	

ИТОГО: 45,2 кг

1 Монтажный чертеж №1350.12.38А-30UHJ-1600-TD лист 17.

Взам. инв. №

Подпись и дата

Инв. № подл. 83547

Изм.	Кол.уч.	Лист	№док.	Подп.	Дата
Н. контр.		Михеев			
Проверил		Шкитилева			
Разработал		Михеев			

1350.12.38А-30UHJ-1600-TD

Объекты III очереди строительства
ЗАО СГК (ТЭЦ)

Трубопроводы машзала БВД в осях 16-28 рядах А-В и внутристанционные трубопроводы.

Стадия	Лист	Листов
р	19.1	

Напорный трубопровод ПЭН ВД №9 до ПВД №4,5. Опора скользящая 36.

ОТКРЫТОЕ АКЦИОНЕРНОЕ ОБЩЕСТВО ИНСТИТУТ ТЕПЛОЭЛЕКТРОПРОЕКТ НИЖНИЙ НОВГОРОД

Файл:

Формат А3